Уважаемые Коллеги, Партнеры, Заказчики и Клиенты, благодарим вас за интерес, проявленный к продукции, производимой ООО «Инициатива».

Данный документ предоставлен для ознакомления в формате PDF.

Если вам необходима информация по Конструктивным решениям установки ПСС-10 в других форматах, пожалуйста, обращайтесь по телефонам:
8 (495) 645-15-06,
8 (495) 22-33-861 (многоканальный),
8 (926) 910-12-24.

Раздел 4.

Устройство заземления и молниезащиты

Согласовано

Взам. инв. №

Подпись и дата

Инв. № подл.

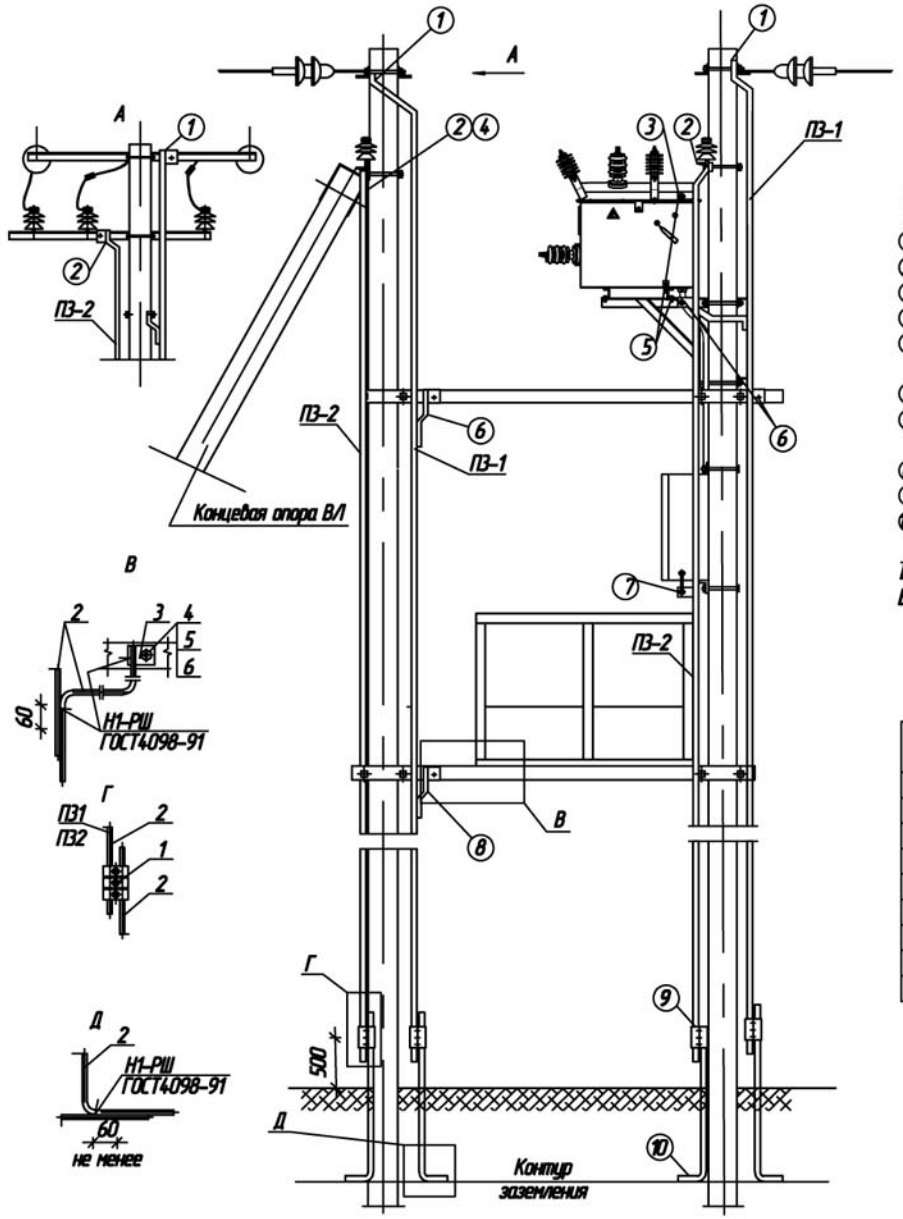

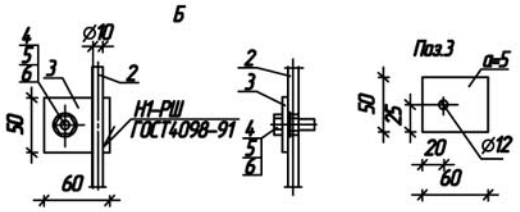

ПЗ-1 – проводник защитного заземления; выполнен из стальной катанки диаметром 10мм (поз.2)
ПЗ-2 – проводник грозозащитного заземления; выполнен из стальной катанки диаметром 10мм (поз.2).

1– траверса с тарельчатыми или штырьевыми изоляторами; присоединяется к ПЗ-1 (см. вид "Б")
2– траверса с штырьевыми изоляторами; присоединяется к ПЗ-2 (см. вид "Б")
3– крышка высоковольтного модуля ПСС-10 заземляется отдельно
4– узел крепления подкоса к стойке и заземляющий выпуск подкоса соединить отрезком катанки с ПЗ-1 сваркой.
5– высоковольтный модуль присоединяется к раме и ПЗ-2 посредством медного проводника диаметром 5 мм.
6– опорная рама соединяется с ПЗ-1 (см. вид "В")
7– низковольтный модуль присоединяется к ПЗ-1 посредством медного проводника диаметром 5 мм.
8– площадка обслуживания соединяется с ПЗ-1 (см.вид "В")
9– место присоединения приборов при проведении измерений сопротивления (см. вид "Г")
10– заземляющие выпуски ж/б стоек, проводники заземления ПЗ-1 и ПЗ-2 соединяются с контуром заземления сваркой (см. вид "Д").

Все присоединения к ПЗ-1 и ПЗ-2 выполняются болтовыми соединениями через предварительно приваренные выпуски.
В соответствии с ПУЭ в оговоренных случаях допускается применять иные способы крепления выпусков, кроме сварки.

ПОЗ.	ОБОЗНАЧЕНИЕ	НАИМЕНОВАНИЕ	КОЛ. ПЗ-1	КОЛ. ПЗ-2	МАССА ед.,кг	ПРИМЕЧАНИЕ
		Арматура				
1	ТУ 34-13-10273-88	Зажим плашечный ПС-2-1	2	2	0,42	
		Материалы				
2		Круг $\frac{10\ ГОСТ5590-88}{СВ15\ ГОСТ2772-88}$	2	2	7,4	l=12,0 м
3		Полоса $\frac{50х5\ ГОСТ103-76}{СВ15\ ГОСТ2772-88}$	11	2	0,118	l=60 мм
		Стандартные изделия				
4		Болт М12х30 ГОСТ7798-70	11	2	0,03	
5		Гайка М12 ГОСТ5915-70	11	2	0,012	
6		Шайба 12 ГОСТ11371-78	22	4	0,004	

Согласовано

Подпись и дата

Инв. № дубл.

Взам. инв. №

Подпись и дата

Инв. № подл.

Привязан

Инв.№

Изм.	Лист	N докум.	Подп.	Дата
Утвердил				
Н.контр.				
Проверил				
Разраб.				

– 56.0013 – АС4

Пункт автоматического секционирования, пункт автоматического ввода резервного питания, пункт отключения ответвления воздушных и воздушно-кабельных линий 10(6) кВ на базе пункта секционирования столбового реклоузера ПСС-10(6) ООО "Инициатива"

Проект установки ПСС-10(6)
Раздел 4
Устройство заземления и молниезащиты

Стадия	Лист	Листов
ОТП	01	8

Схема заземления и молниезащиты.
Раздел 1. Варианты 1.1.1, 1.2.1

Копировал

Формат А3

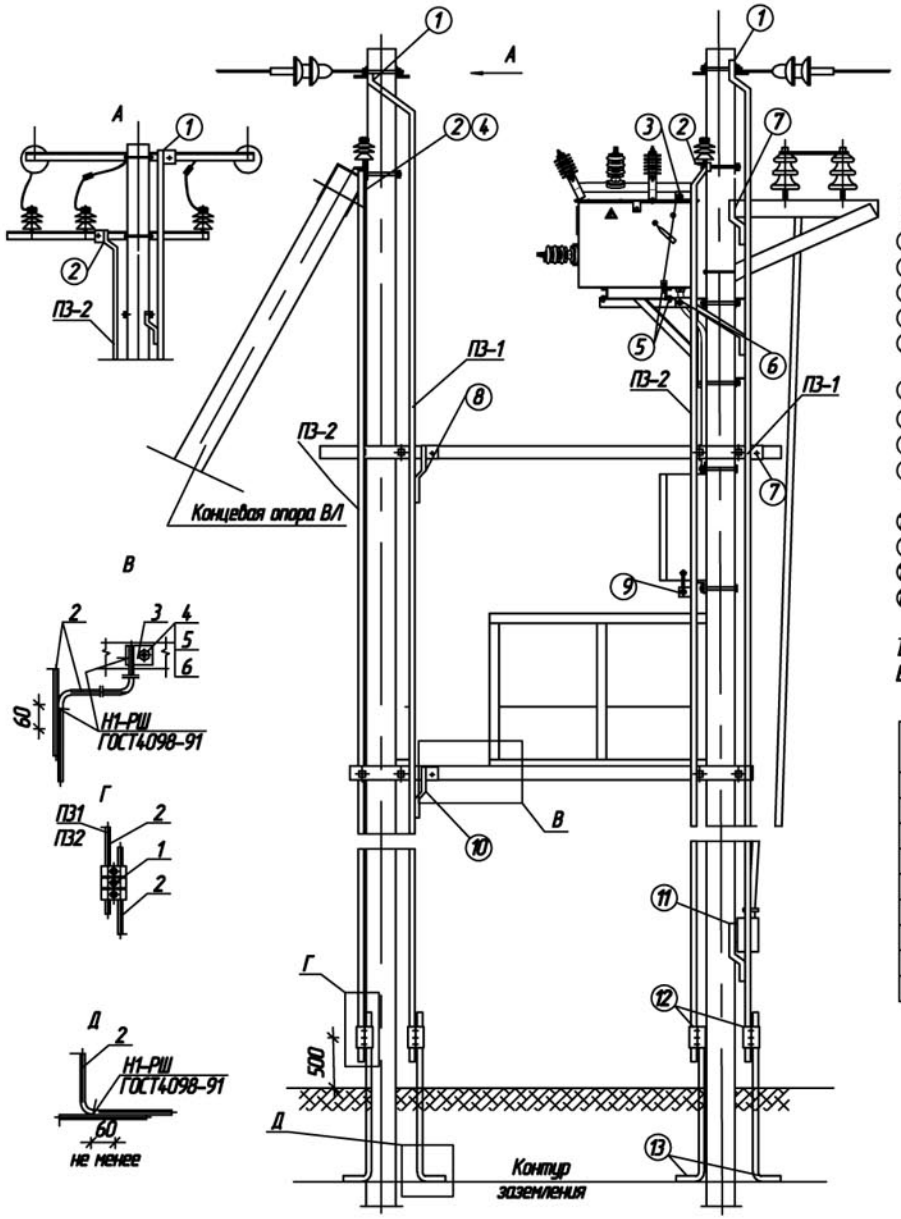

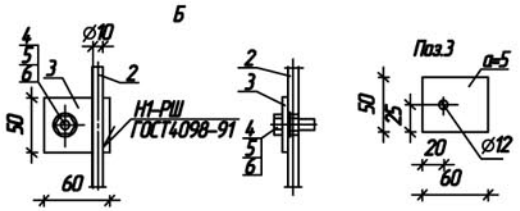

ПЗ-1 – проводник защитного заземления; выполнен из стальной катанки диаметром 10мм (поз.2)
ПЗ-2 – проводник грозозащитного заземления; выполнен из стальной катанки диаметром 10мм (поз.2).

1 – траверса с тарельчатыми или штырьевыми изоляторами; присоединяется к ПЗ-1 (см. вид "Б")
2 – траверса с штырьевыми изоляторами; присоединяется к ПЗ-2 (см. вид "Б")
3 – крышка высоковольтного модуля ПСС-10 заземляется отдельно.
4 – узел крепления подкоса к стойке и заземляющий выпуск подкоса соединить отрезком катанки с ПЗ-1 сваркой.
5 – высоковольтный модуль присоединяется к раме и ПЗ-2 посредством входящего в комплект медного проводника диаметром 5 мм.
6 – опорная рама соединяется с ПЗ-1 (см. вид "В")
7 – опорные конструкции разъединителя присоединяются к ПЗ-1(см.вид "В")
8 – опорная металлоконструкция соединяется с ПЗ-1 (см. вид "В")
9 – низковольтный модуль присоединяется к ПЗ-1 посредством медного проводника диаметром 5 мм.
10 – площадка обслуживания соединяется с ПЗ-1 (см.вид "В")
11 – привод разъединителя соединяется с ПЗ-1 (см. вид "В")
12 – место присоединения приборов при проведении измерений сопротивления (см. вид "Г")
13 – заземляющие выпуски ж/б стоек, проводники заземления ПЗ-1 и ПЗ-2 соединяются с контуром заземления сваркой (см. вид "Д").

Все присоединения к ПЗ-1 и ПЗ-2 выполняются болтовыми соединениями через предварительно приваренные выпуски.
В соответствии с ПУЭ в оговоренных случаях допускается применять иные способы крепления выпусков, кроме сварки.

ПОЗ.	ОБОЗНАЧЕНИЕ	НАИМЕНОВАНИЕ	КОЛ. ПЗ-1	КОЛ. ПЗ-2	МАССА ед.,кг	ПРИМЕЧАНИЕ
		Арматура				
1	ТУ 34-13-10273-88	Зажим плашечный ПС-2-1	2	2	0,42	
		Материалы				
2		Круг $\frac{10\ ГОСТ2590-88}{СВ15\ ГОСТ2772-88}$	2	2	7,4	l=12,0 м
3		Полоса $\frac{50х5\ ГОСТ103-76}{СВ15\ ГОСТ2772-88}$	11	2	0,118	l=60 мм
		Стандартные изделия				
4		Болт М12х30 ГОСТ7798-70	11	2	0,03	
5		Гайка М12 ГОСТ5915-70	11	2	0,012	
6		Шайба 12 ГОСТ11371-78	22	4	0,004	

Согласовано

Подпись и дата

Инв. № дубл.

Взам. инв. №

Подпись и дата

Инв. № подл.

Привязан.

Инв.№

Изм.	Лист	№ докум.	Подп.	Дата
Утвердил				
Н.контр.				
Проверил				
Разраб.				

– 56.0013 – АС4

Пункт автоматического секционирования, пункт автоматического ввода резервного питания, пункт отключения ответвления воздушных и воздушно-кабельных линий 10(6) кВ на базе пункта секционирования столбового реклоузера ПСС-10(6) ООО "Инициатива"

Проект установки ПСС-10
Раздел 4
Устройство заземления и молниезащиты

Стадия	Лист	Листов
ОТП	02	

Схема заземления и молниезащиты.
Раздел 1. Варианты 1.1.2, 1.2.2

Копировал

Формат А3

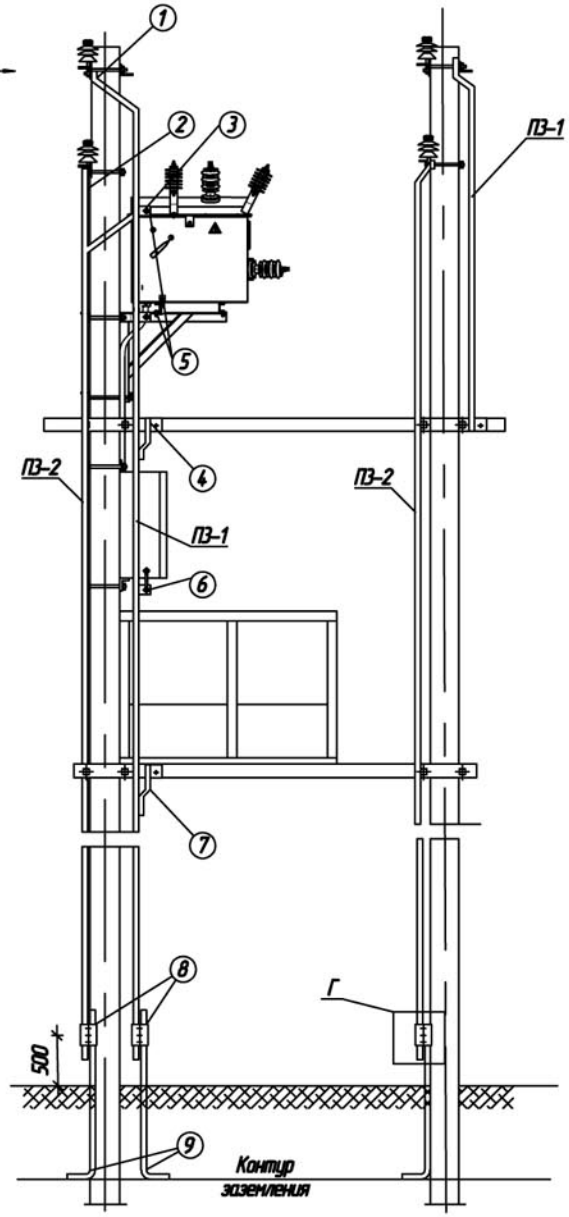

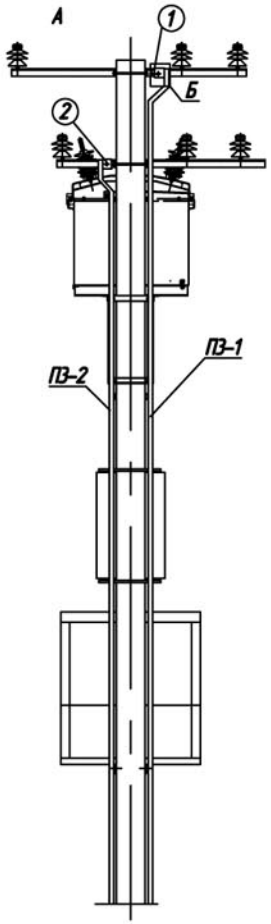

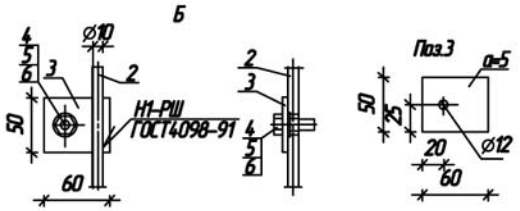

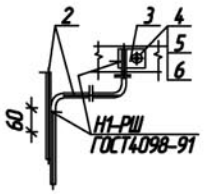

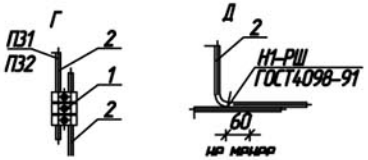

ПЗ-1 – проводник защитного заземления; выполнен из стальной катанки диаметром 10мм (поз.2)

ПЗ-2 – проводник грозозащитного заземления; выполнен из стальной катанки диаметром 10мм (поз.2).

1- траверса со штырьевыми изоляторами; присоединяется к ПЗ-1 (см. вид "Б")

2- траверса с штырьевыми изоляторами; присоединяется к ПЗ-2 (см. вид "Б")

3- крышка высоковольтного модуля ПСС-10 заземляется отдельно

4- опорная металлоконструкция соединяется с ПЗ-1 (см. вид "В")

5- высоковольтный модуль присоединяется к раме и ПЗ-2 посредством медного проводника диаметром 5 мм.

6- низковольтный модуль ПСС-10 присоединяется к ПЗ-1 посредством медного проводника диаметром 5 мм.

7- площадка обслуживания присоединяется к ПЗ-1 (см.вид "В")

8- место присоединения приборов при проведении измерений сопротивления (см. вид "Г")

9- заземляющие выпуски ж/б стоек, проводники заземления ПЗ-1 и ПЗ-2 соединяются с контуром заземления сваркой (см. вид "Д").

Все присоединения к ПЗ-1 и ПЗ-2 выполняются болтовыми соединениями через предварительно приваренные выпуски.
В соответствии с ПУЭ в оговоренных случаях допускается применять иные способы крепления выпусков, кроме сварки.

ПОЗ.	ОБОЗНАЧЕНИЕ	НАИМЕНОВАНИЕ	КОЛ. ПЗ-1	КОЛ. ПЗ-2	МАССА ед.,кг	ПРИМЕЧАНИЕ
		Арматура				
1	ТУ 34-13-10273-88	Зажим плашечный ПС-2-1	1	4	0,42	
		Материалы				
2		Круг $\frac{10\ ГОСТ2590-88}{СВ8\ ГОСТ2772-88}$	1*	2	7,4	l=12,0 м
3		Полоса $\frac{50х5\ ГОСТ103-76}{СВ8\ ГОСТ2772-88}$	11	2	0,118	l=60 мм
		Стандартные изделия				
4		Болт М12х30 ГОСТ7798-70	11	2	0,03	
5		Гайка М12 ГОСТ5915-70	11	2	0,012	
6		Шайба 12 ГОСТ11371-78	22	4	0,004	

* Длину проводника принять равной 16м.

Изм.	Лист	N докум.	Подп.	Дата
Утвердил				
Н.контр.				
Проверил				
Разраб.				

Привязан

Инв.№

– 56.0013 – АС4

Пункт автоматического секционирования, пункт автоматического ввода резервного питания, пункт отключения ответвления воздушных и воздушно-кабельных линий 10(6) кВ на базе пункта секционирования столбового реклоузера ПСС-10(6) ООО "Инициатива"

Проект установки ПСС-10
Раздел 4
Устройство заземления и молниезащиты

Стадия	Лист	Листов
ОТП	03	8

Схема заземления и молниезащиты.
Раздел 1. Варианты 1.1.3, 1.2.3.

Согласовано

Подпись и дата

Инв. № дубл.

Взам. инв. №

Подпись и дата

Инв. № подл.

Копировал

Формат А3

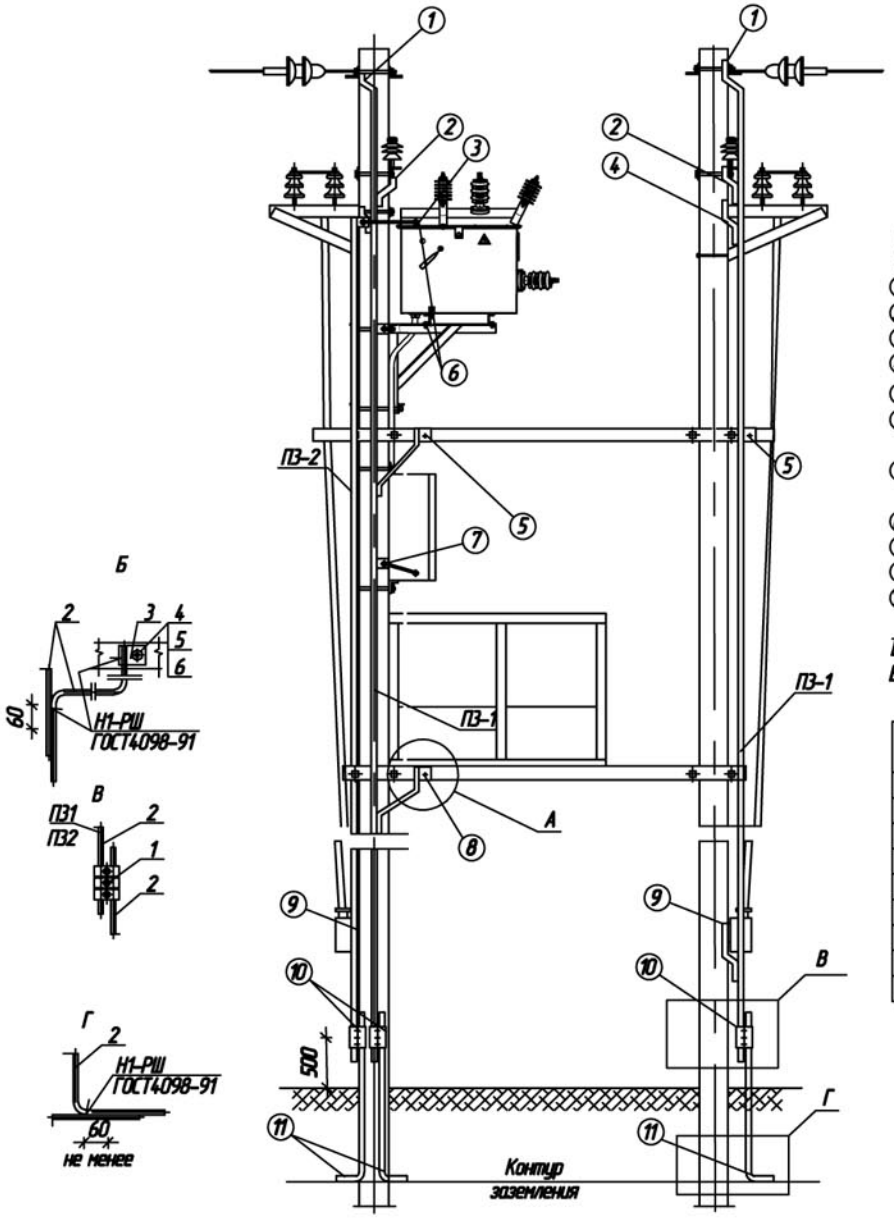

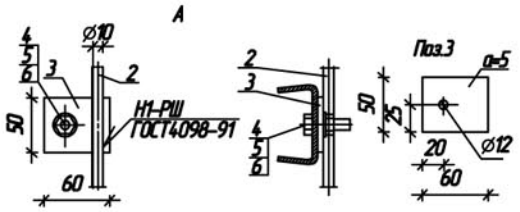

ПЗ-1 – проводник защитного заземления; выполнен из стальной катанки диаметром 10мм (поз.2)
ПЗ-2 – проводник грозозащитного заземления; выполнен из стальной катанки диаметром 10мм (поз.2).

1 – траверса с тарельчатыми или штырьевыми изоляторами; присоединяется к ПЗ-1 (см. вид "А")
2 – траверса с штырьевыми изоляторами; присоединяется к ПЗ-1
3 – крышка высоковольтного модуля ПСС-10 заземляется отдельно.
4 – опорные конструкции разъединителя присоединяются к ПЗ-1(см.вид "Б")
5 – опорная металлоконструкция соединяется с ПЗ-1 (см. вид "Б")
6 – высоковольтный модуль присоединяется к раме и ПЗ-1 посредством медного проводника диаметром 5 мм.
7 – низковольтный модуль присоединяется к ПЗ-1 посредством входящего в комплект медного проводника диаметром 5 мм.
8 – площадка обслуживания соединяется с ПЗ-1 (см.вид "Б")
9 – привод разъединителя соединяется с ПЗ-1 (см. вид "Б")
10 – место присоединения приборов при проведении измерений сопротивления (см. вид "В")
11 – заземляющие выпуски х/б стоек, проводники заземления ПЗ-1 и ПЗ-2 соединяются с контуром заземления сваркой (см. вид "Г").

Все присоединения к ПЗ-1 и ПЗ-2 выполняются болтовыми соединениями через предварительно приваренные выпуски.
В соответствии с ПУЭ в оговоренных случаях допускается применять иные способы крепления выпусков, кроме сварки.

ПОЗ.	ОБОЗНАЧЕНИЕ	НАИМЕНОВАНИЕ	КОЛ. ПЗ-1	КОЛ. ПЗ-2	МАССА ед.,кг	ПРИМЕЧАНИЕ
		Арматура				
1	ТУ 34-13-10273-88	Зажим плашечный ПС-2-1	2	4	0,42	
		Материалы				
2		Круг 10 ГОСТ2590-88 / СВ15 ГОСТ2772-88	2	2	7,4	l=12,0 м
3		Полоса 50х5 ГОСТ103-76 / СВ15 ГОСТ2772-88	2	14	0,118	l=60 мм
		Стандартные изделия				
4		Болт М12х30 ГОСТ7798-70	2	14	0,03	
5		Гайка М12 ГОСТ5915-70	2	14	0,012	
6		Шайба 12 ГОСТ11371-78	2	28	0,004	

Согласовано

Подпись и дата

Инв. № дубл.

Взам. инв. №

Подпись и дата

Инв. № подл.

Привязан

Инв.№

Изм.	Лист	N докум.	Подп.	Дата
Утвердил				
Н.контр.				
Проверил				
Разраб.				

– 56.0013 – АС4

Пункт автоматического секционирования, пункт автоматического ввода резервного питания, пункт отключения ответвления воздушных и воздушно-кабельных линий 10(6) кВ на базе пункта секционирования столбового реклоузера ПСС-10(6) ООО "Инициатива"

Проект установки ПСС-10
Раздел 4
Устройство заземления и молниезащиты

Стадия	Лист	Листов
ОТП	04	

Схема заземления и молниезащиты.
Раздел 1. Варианты 1.1.4, 1.2.4

Копировал

Формат А3

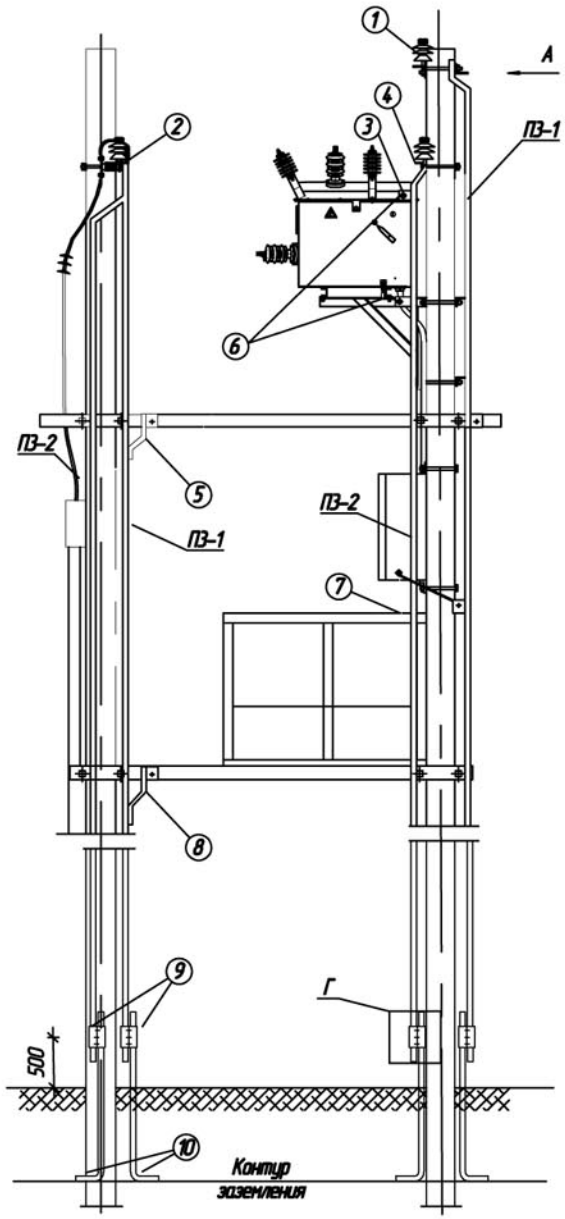

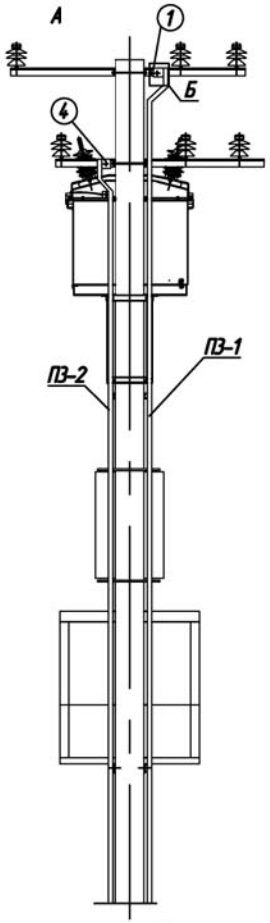

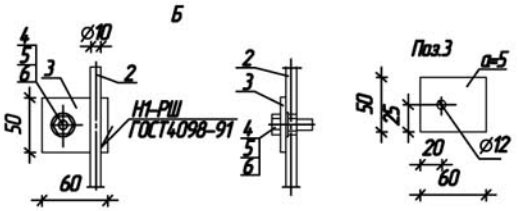

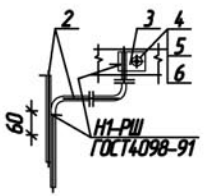

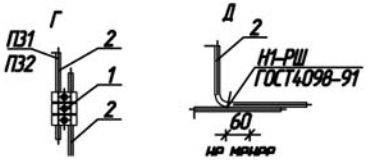

ПЗ-1 – проводник защитного заземления; выполнен из стальной катанки диаметром 10мм (поз.2)
ПЗ-2 – проводник грозозащитного заземления; выполнен из стальной катанки диаметром 10мм (поз.2).
① – траверса со штырьевыми изоляторами; присоединяется к ПЗ-1 (см. вид "Б")
② – траверса для присоединения КЛ, оснащенная опорными изоляторами и штырьевыми изоляторами, присоединяется к ПЗ-2.
③ – крышка высоковольтного модуля ПСС-10 заземляется отдельно.
④ – траверса, оснащенная штырьевыми изоляторами присоединяется к ПЗ-2 (см. вид "Б"),

⑤ – опорная металлоконструкция соединяется с ПЗ-1 (см. вид "В")
⑥ – высоковольтный модуль присоединяется к раме и ПЗ-2 посредством медного проводника диаметром 5 мм.
⑦ – низковольтный модуль присоединяется к ПЗ-1 посредством медного проводника диаметром 5 мм.
⑧ – площадка обслуживания присоединяется к ПЗ-1 (см.вид "В")
⑨ – место присоединения приборов при проведении измерений сопротивления (см. вид "Г")
⑩ – заземляющие выпуски ж/б стоек, проводники заземления ПЗ-1 и ПЗ-2 соединяются с контуром заземления сваркой (см. вид "Д").

Все присоединения к ПЗ-1 и ПЗ-2 выполняются болтовыми соединениями через предварительно приваренные выпуски.
В соответствии с ПУЭ в оговоренных случаях допускается применять иные способы крепления выпусков, кроме сварки.

ПОЗ.	ОБОЗНАЧЕНИЕ	НАИМЕНОВАНИЕ	КОЛ. ПЗ-1	КОЛ. ПЗ-2	МАССА ед,кг	ПРИМЕЧАНИЕ
		Арматура				
1	ТУ 34-13-10273-88	Зажим плашечный ПС-2-1	1	4	0,42	
		Материалы				
2		Круг 10 ГОСТ2590-88 / СВ15 ГОСТ2772-88	1*	2	7,4	l=12,0 м
3		Полоса 50х5 ГОСТ103-76 / СВ15 ГОСТ2772-88	11	2	0,118	l=60 мм
		Стандартные изделия				
4		Болт М12х30 ГОСТ7798-70	11	2	0,03	
5		Гайка М12 ГОСТ5915-70	11	2	0,012	
6		Шайба 12 ГОСТ11371-78	22	4	0,004	

* Длину проводника принять равной 16м.

Согласовано

Подпись и дата

Инв. № дубл.

Взам. инв. №

Подпись и дата

Инв. № подл.

Привязан

Инв.№

Изм.	Лист	N докум.	Подп.	Дата
Утвердил				
Н.контр.				
Проверил				
Разраб.				

– 56.0013 – АС4

Пункт автоматического секционирования, пункт автоматического ввода резервного питания, пункт отключения ответвления воздушных и воздушно-кабельных линий 10(6) кВ на базе пункта секционирования столбового реклоузера ПСС-10(6) ООО "Инициатива"

Проект установки ПСС-10
Раздел 4
Устройство заземления и молниезащиты

Стадия	Лист	Листов
ОТП	05	8

Схема заземления и молниезащиты.
Раздел 1. Варианты 1.1.5, 1.2.6

Копировал

Формат А3

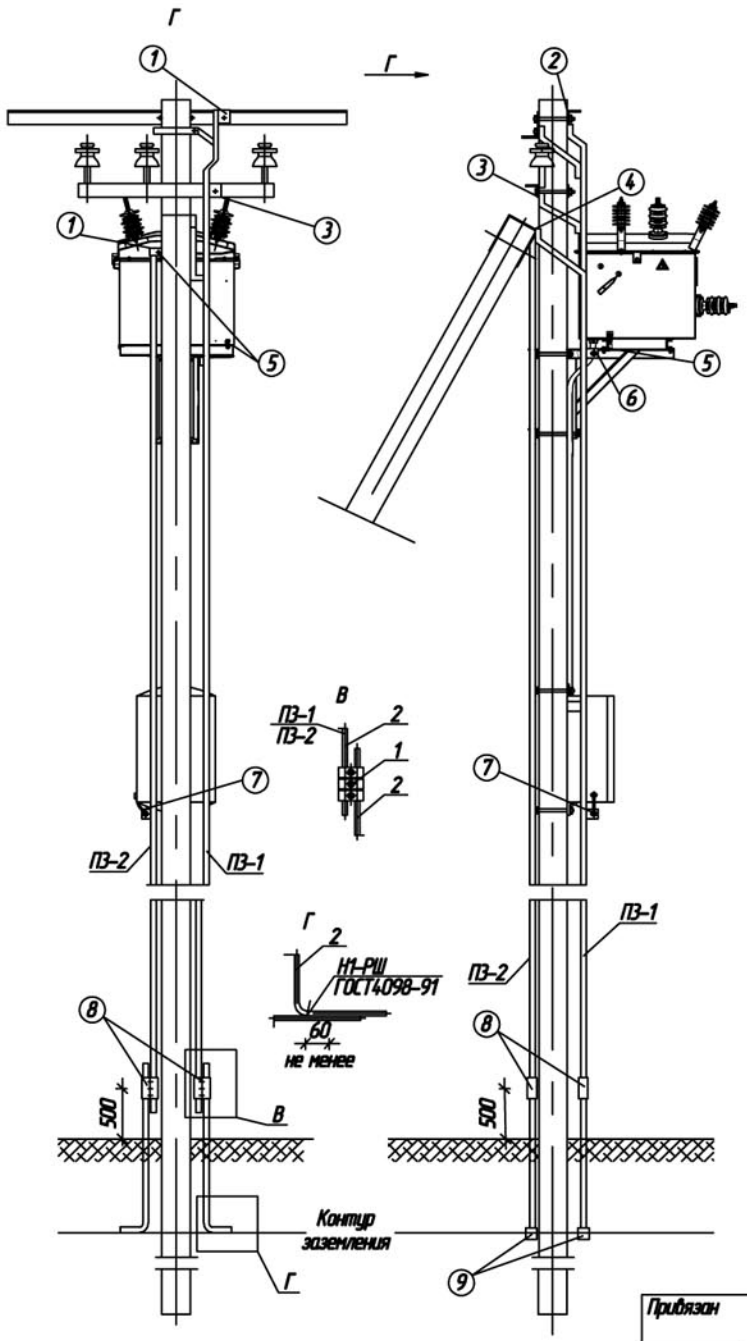

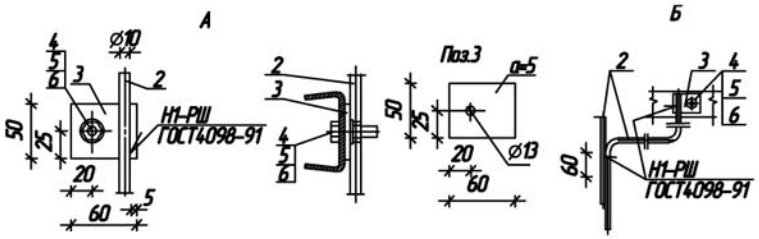

ПЗ-1 – проводник защитного заземления; выполнен из стальной катанки диаметром 10мм (поз.2)

ПЗ-2 – проводник грозозащитного заземления; выполнен из стальной катанки диаметром 10мм (поз.2).

① – крышка высоковольтного модуля ПСС-10 заземляется отдельно.

② – траверса и накладка с тарельчатыми изоляторами присоединяются к ПЗ-1 (см. виды "А" и "Б").

③ – траверса с штыревыми изоляторами присоединяется к ПЗ-1 (см.вид "А").

④ – узел крепления подкоса к стойке и заземляющий выпуск подкоса соединить отрезком катанки с ПЗ-1 сваркой.

⑤ – высоковольтный модуль ПСС -10 присоединяется к раме посредством медного проводника диаметром 5 мм.

⑥ – опорные конструкции высоковольтного модуля присоединяется к ПЗ-1 (см.вид "Б").

⑦ – низковольтный модуль присоединяется к ПЗ-1 посредством медного проводника диаметром 5 мм.

⑧ – место присоединения приборов при проведении измерений сопротивления (см. вид "В")

⑨ – заземляющие выпуски ж/б стоек, проводники заземления ПЗ-1 и ПЗ-2 соединяются с контуром заземления сваркой (см. вид "Д").

Все присоединения к ПЗ-1 и ПЗ-2 выполняются болтовыми соединениями через предварительно приваренные выпуски.
В соответствии с ПУЭ в оговоренных случаях допускается применять иные способы крепления выпусков, кроме сварки.

ПОЗ.	ОБОЗНАЧЕНИЕ	НАИМЕНОВАНИЕ	КОЛ. ПЗ-1	КОЛ. ПЗ-2	МАССА ед,кг	ПРИМЕЧАНИЕ
		Арматура				
1	ТУ 34-13-10273-88	Зажим плашечный ПС-2-1	1	1	0,42	
		Материалы				
2		Круг $\frac{10\ ГОСТ2590-88}{СМ5\ ГОСТ27772-88}$	1	1	7,4	l=12,0 м
3		Полоса $\frac{50х5\ ГОСТ103-76}{СМ5\ ГОСТ27772-88}$	8	1	0,118	l=60 мм
		Стандартные изделия				
4		Болт М12х30 ГОСТ7798-70	8	1	0,03	
5		Гайка М12 ГОСТ5915-70	8	1	0,012	
6		Шайба 12 ГОСТ11371-78	16	2	0,004	

Согласовано

Подпись и дата

Инв. № дубл.

Взам. инв. №

Подпись и дата

Инв. № подл.

Привязан

Инв.№

Изм.	Лист	N докум.	Подп.	Дата
Утвердил				
Н.контр.				
Проверил				
Разраб.				

– 56.0013 – АС4

Пункт автоматического секционирования, пункт автоматического ввода резервного питания, пункт отключения ответвления воздушных и воздушно-кабельных линий 10(6) кВ на базе пункта секционирования столбового реклоузера ПСС-10(6) ООО "Инициатива"

Проект установки ПСС -10
Раздел 4
Устройство заземления и молниезащиты

Стадия	Лист	Листов
ОТП	06	8

Схема заземления и молниезащиты.
Раздел 2. Варианты 2.1, 2.4

Копировал

Формат А3

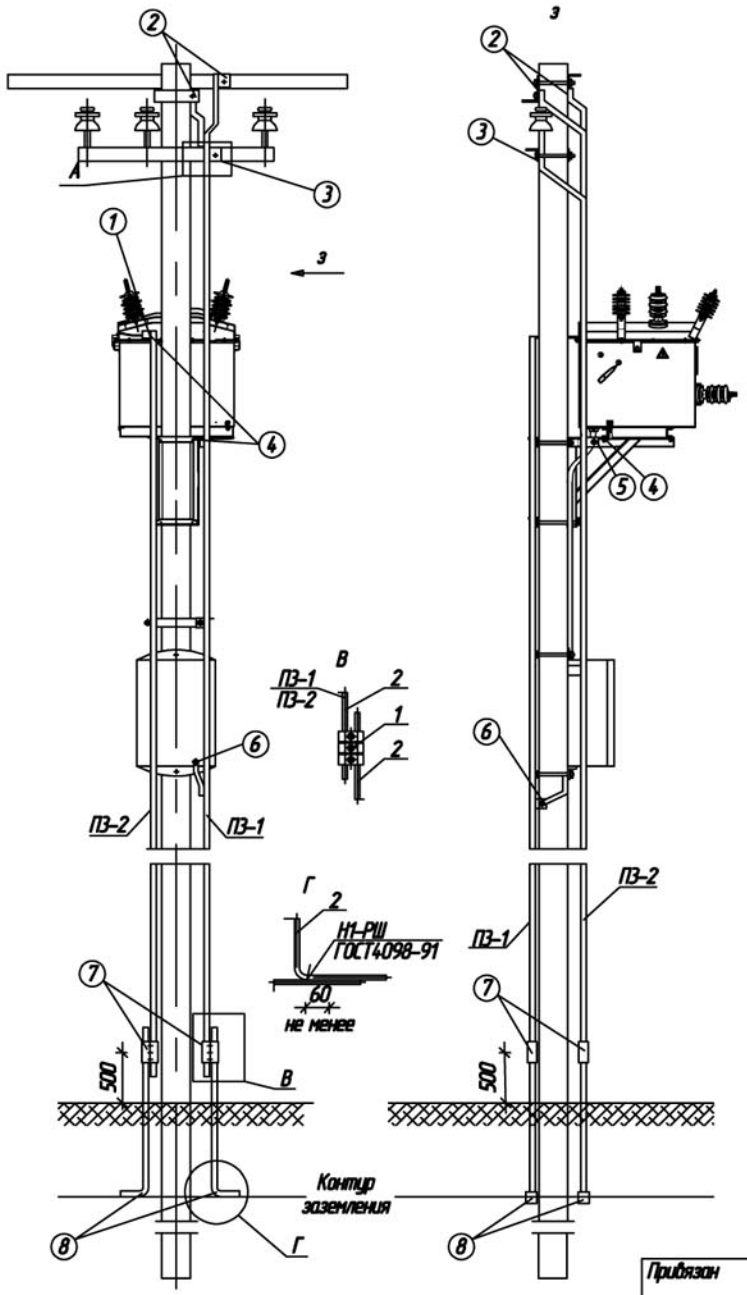

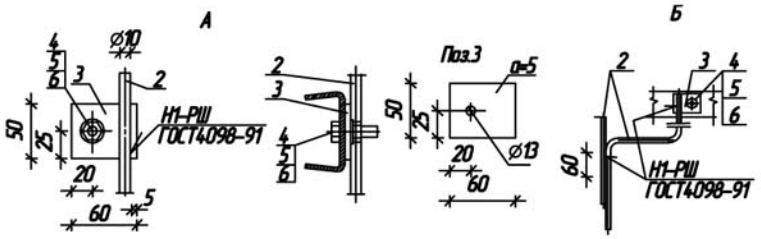

ПЗ-1 – проводник защитного заземления; выполнен из стальной катанки диаметром 10мм (поз.2)

ПЗ-2 – проводник грозозащитного заземления; выполнен из стальной катанки диаметром 10мм (поз.2).

1 – Крышка высоковольтного модуля к ПЗ-2.

2 – траверса и дополнительная накладка с тарельчатыми изоляторами присоединяются к ПЗ-1 (см. виды "А" и "Б").

3 – траверса со штыревыми изоляторами присоединяется к ПЗ-1 (см.вид "А").

4 – высоковольтный модуль присоединяется к раме посредством медного проводника диаметром 5 мм.

5 – опорные конструкции высоковольтного модуля присоединяется к ПЗ-1 (см.вид "Б").

6 – низковольтный модуль присоединяется к ПЗ-1 посредством медного проводника диаметром 5 мм.

7 – место присоединения приборов при проведении измерений сопротивления (см. вид "В")

8 – заземляющие выпуски х/б стоек, проводники заземления ПЗ-1 и ПЗ-2 соединяются с контуром заземления сваркой (см. вид "Г").

Все присоединения к ПЗ-1 и ПЗ-2 выполняются болтовыми соединениями через предварительно приваренные выпуски.
В соответствии с ПУЭ в оговоренных случаях допускается применять иные способы крепления выпусков, кроме сварки.

ПОЗ.	ОБОЗНАЧЕНИЕ	НАИМЕНОВАНИЕ	КОЛ. ПЗ-1	КОЛ. ПЗ-2	МАССА ед,кг	ПРИМЕЧАНИЕ
		Арматура				
1	ТУ 34-13-10273-88	Зажим плашечный ПС-2-1	1	1	0,42	
		Материалы				
2		Круг $\frac{10\ ГОСТ5590-88}{СМ5\ ГОСТ2772-88}$	1	1	7,4	l=12,0 м
3		Полоса $\frac{50\times5\ ГОСТ103-76}{СМ5\ ГОСТ2772-88}$	10	1	0,118	l=60 мм
		Стандартные изделия				
4		Болт М12х30 ГОСТ7798-70	10	1	0,03	
5		Гайка М12 ГОСТ5915-70	10	1	0,012	
6		Шайба 12 ГОСТ11371-78	20	2	0,004	

Согласовано

Подпись и дата

Инв. № дубл.

Взам. инв. №

Подпись и дата

Инв. № подл.

Привязан

Инв.№

Изм.	Лист	N докум.	Подп.	Дата
Утвердил				
Н.контр.				
Проверил				
Разраб.				

– 56.0013 – АС4

Пункт автоматического секционирования, пункт автоматического ввода резервного питания, пункт отключения ответвления воздушных и воздушно-кабельных линий 10(6) кВ на базе пункта секционирования столбового реклоузера ПСС-10(6) ООО "Инициатива"

Проект установки ПСС-10
Раздел 4
Устройство заземления и молниезащиты

Стадия	Лист	Листов
ОТП	07	8

Схема заземления и молниезащиты.
Раздел 2. Варианты 2.2, 2.3

Копировал

Формат А3

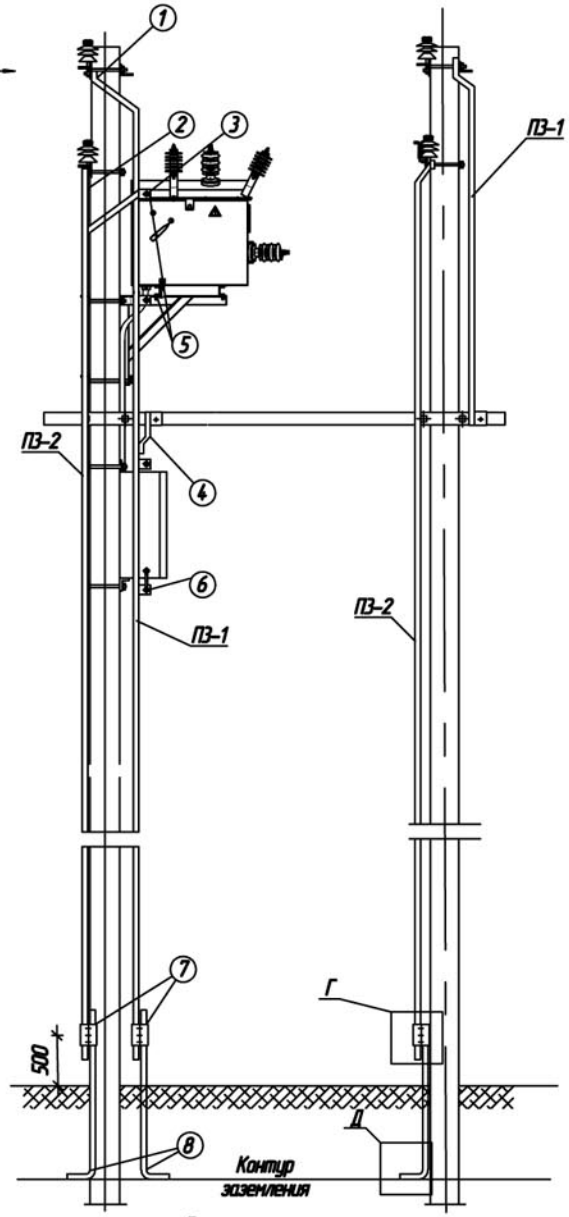

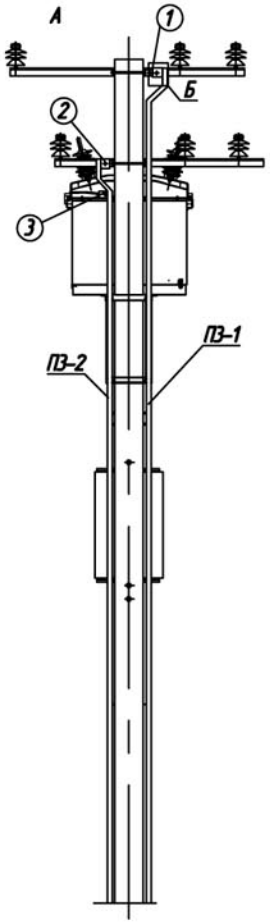

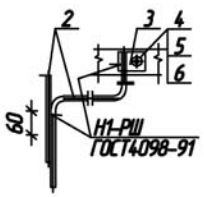

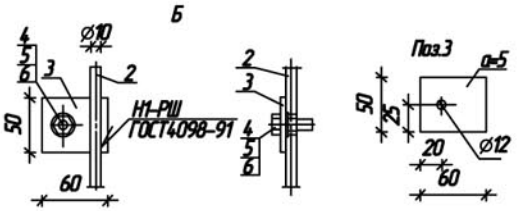

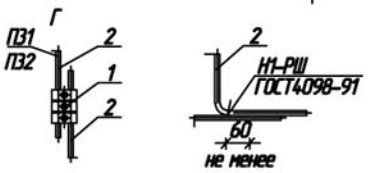

ПЗ-1 – проводник защитного заземления; выполнен из стальной катанки диаметром 10мм (поз.2)
ПЗ-2 – проводник грозозащитного заземления; выполнен из стальной катанки диаметром 10мм (поз.2).
① – траверса со штырьевыми изоляторами; присоединяется к ПЗ-1 (см. вид "Б")
② – траверса с штырьевыми изоляторами; присоединяется к ПЗ-2 (см. вид "Б")
③ – крышка высоковольтного модуля ПСС – 10 заземляется отдельно.
④ – опорная металлоконструкция соединяется с ПЗ-1 (см. вид "В")
⑤ – высоковольтный модуль ПСС-10 присоединяется к раме и ПЗ-2 посредством медного проводника диаметром 5 мм.
⑥ – низковольтный модуль присоединяется к ПЗ-1 посредством медного проводника диаметром 5 мм.
⑦ – место присоединения приборов при проведении измерений сопротивления (см. вид "Г")
⑧ – заземляющие выпуски ж/б стоек, проводники заземления ПЗ-1 и ПЗ-2 соединяются с контуром заземления сваркой (см. вид "Д").

Все присоединения к ПЗ-1 и ПЗ-2 выполняются болтовыми соединениями через предварительно приваренные выпуски.
В соответствии с ПУЭ в оговоренных случаях допускается применять иные способы крепления выпусков, кроме сварки.

ПОЗ.	ОБОЗНАЧЕНИЕ	НАИМЕНОВАНИЕ	КОЛ. ПЗ-1	КОЛ. ПЗ-2	МАССА ед.,кг	ПРИМЕЧАНИЕ
		Арматура				
1	ТУ 34-13-10273-88	Зажим плашечный ПС-2-1	1	4	0,42	
		Материалы				
2		Круг $\frac{10\ ГОСТ5590-88}{Ст3\ ГОСТ2590-88}$	1*	2	7,4	l=12,0 м
3		Полоса $\frac{50x5\ ГОСТ103-76}{Ст3\ ГОСТ2590-88}$	11	2	0,118	l=60 мм
		Стандартные изделия				
4		Болт М12х30 ГОСТ7798-70	11	2	0,03	
5		Гайка М12 ГОСТ5915-70	11	2	0,012	
6		Шайба 12 ГОСТ11371-78	22	4	0,004	

* Длину проводника принять равной 16м.

Согласовано

Подпись и дата | Инв. № дубл. | Взам. инв. № | Подпись и дата | Инв. № подл.

Привязан

Инв.№

Изм.	Лист	N докум.	Подп.	Дата
Утвердил				
Н.контр.				
Проверил				
Разраб.				

– 56.0013 – АС4

Пункт автоматического секционирования, пункт автоматического ввода резервного питания, пункт отключения ответвления воздушных и воздушно-кабельных линий 10(6) кВ на базе пункта секционирования столбового реклоузера ПСС-10(6) ООО "Инициатива"

Проект установки ПСС – 10
Раздел 4
Устройство заземления и молниезащиты

Стадия	Лист	Листов
ОТП	08	8

Схема заземления и молниезащиты.
Раздел 3.

Копировал

Формат А3